- Per l'installazione rivolgersi esclusivamente a personale specializzato ed abilitato.
- E' necessario conservare il presente foglio d'istruzioni anche dopo l'installazione.
-Attenzione presenza di alta tensione nell'apparecchio
- Utilizzare esclusivamente lampade di potenza e tipo conformi ai dati riportati sulla targa dell'apparecchio.
- Utilizzare solo lampade con protezione UV incorporata.
- ATTENZIONE: PRIMA DI ESEGUIRE LE CONNESSIONI DI RETE,DURANTE IL MONTAGGIO,LA SOSTITUZIONE DELLA LAMPADA OD ALTRO INTERVENTO SULL'APPARECCHIO,ASSICURARSI DI AVERE TOLTO LA TENSIONE.
- Rispettare la distanza minima dagli oggetti illuminati. 1m
- L' apparecchio in CLASSE I : Collegare al circuito di messa a terra dell'impianto elettrico.
- L'apparecchio non è idoneo al funzionamento in cascata.
- Apparecchio idoneo al funzionamento in esterni.
- "L'apparecchio deve essere usato solo se completo del suo schermo di protezione" (VEDI Fig.A).
Contattare eventualmente Ghidini Illuminazione per il ricambio.

-For installation contact only specialised and trained personnel.
-Keep this sheet for future reference after installation.
-Warning high voltage present in the equipment.
- Only use the type of bulbs and with the capacity complying to the data on the equipment plate
- Use only bulbs with UV protection incorporated.
- WARNING: BEFORE WIRING UP TO THE MAINS DURING ASSEMBLY, REPLACEMENT OF BULBS R OTHER OPERATIONS, MAKE SURE THE POWER HAS BEEN SWITCHED OFF.
- Rispettare la distanza minima dagli oggetti illuminati. 1m
-The equipment is CLASS I: Connect the electric system to the earth.
-The equipment is not suitable for operating in tandem.
-Equipment suitable for external use.
-"The equipment must only be used if complete with protective shield (SEE Fig. A).
Contact Ghidini Illuminazione if spare parts are needed.

FIG.A

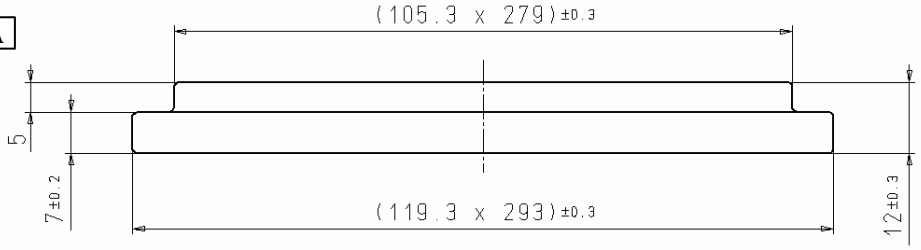

VETRO TEMPRATO

FIG.1

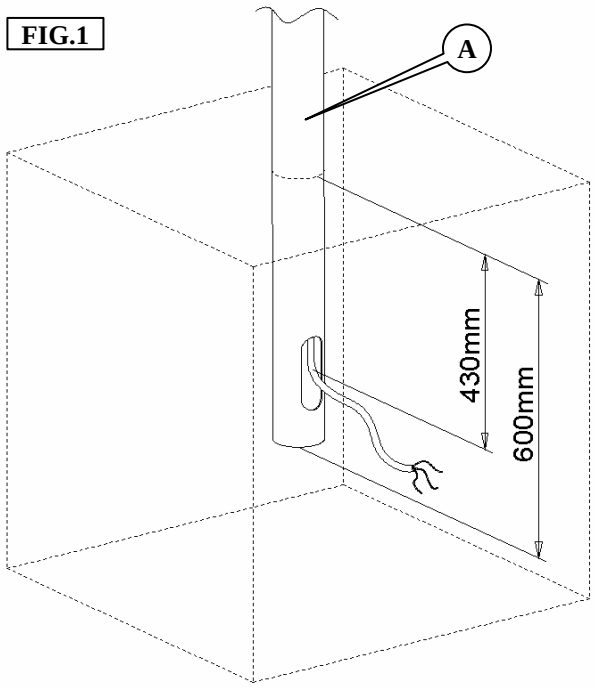

(I) FIG.1 Interrare il palo di sostegno in acciaio Ø89mm (**A**) (FORNITO SOLO SU RICHIESTA) per una profondità di 600mm.
Per un corretto fissaggio e stabilità del palo è necessaria la preparazione di un plinto di cemento* avendo cura di ricavare ad una profondità di circa 430mm un passaggio laterale per l'accesso dei cavi alimentazione.
NB: Fare attenzione durante la posa del palo di sostegno a mantenere quest'ultimo perpendicolare al terreno.

* Si raccomanda la verifica della consistenza del terreno su cui verrà fissato il palo e di tutte le altre indicazioni riguardanti le dimensioni dei plinti di ancoraggio riportate nella normativa vigente UNI EN 40 dedicata a definire i Pali per illuminazione.

(GB) PICT.1 Fix the Ø89 mm steel stander (**A**) (ONLY SUPPLIED AT REQUEST) into the ground at a depth of 600 mm.
For proper fixing and stability of the pole you need to prepare a cement plinth* making sure you drill a lateral opening for the power supply wires at a depth of about 430 mm.
NB: When fixing the stander make sure it is perpendicular to the ground.

*It is advisable to check on the compactness of the ground into which the pole will be fitted and on all the other indications concerning anchorage plinth dimensions provided for in the UNI EN 40 directive in force, concerning lighting poles standards.

FIG.2

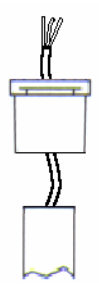

(I) FIG.2 Applicare il supporto sull'estremità del palo (Ø 60mm) dopo aver inserito, dalla base, il cavo di alimentazione (tipo H07RN-F Ø6-12 mm).

(GB) PICT.2 Fit the stander at the top of the pole (Ø60 mm) after the mains (type H05RN-F Ø6-12 mm) have been introduced.

FIG.3

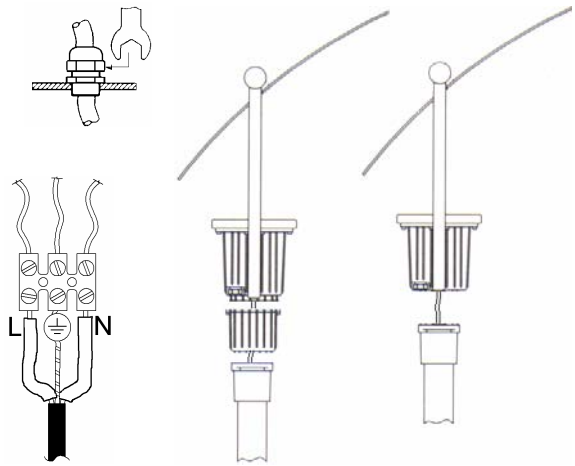

(I) FIG.3 Inserire il cavo di alimentazione nel pressacavo e bloccare la ghiera (max 4 Nm).
Procedere al collegamento in morsettiera, quindi richiudere accuratamente la scatola di elettrificazione (se prevista) e procedere al fissaggio del supporto sulla base.
Ricordarsi di ricoprire i cavi della linea e del neutro con due guaine silicone calzavetro in dotazione.

(GB) PICT.3 Introduce the mains into the cable gland and block the nutring (max 4 Nm). Connect the mains to the terminal block. Close the gearbox accurately where applicable. Fix the housing or the gearbox on the stander.
Remember to cover the line and neutral cables again with the silicon tubing sheaths provided.

FIG.4

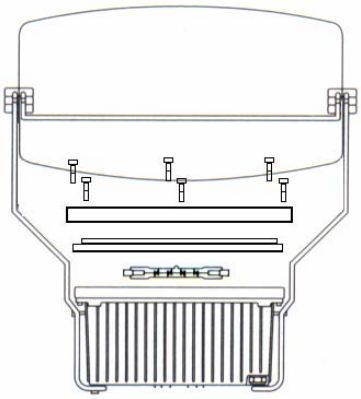

(I) FIG.4 Applicare lampadina con Watt non superiori a quanto indicato in etichetta, sovrapporre il vetro diffusore completo di guarnizione, quindi l'anello bloccando accuratamente le viti. Fissare il supporto sul palo orientando il proiettore verso il lato desiderato e bloccare le viti.

(GB) PICT.4 Fit the lamp into the housing not exceeding the recommended wattage, lay the diffuser equipped with the gasket and screw the frame tightly. Fit the stander on the pole and turn the housing in the desired direction and screw.

FIG.5

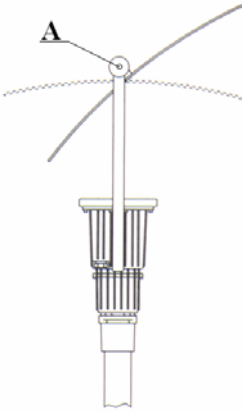

(I) FIG.5 Per orientare il riflettore nella posizione in cui si vuole indirizzare la luce, allentare leggermente le viti poste lateralmente sui bracci di sostegno"A", ruotare il pannello e riavvitare accuratamente.

(GB) PICT.5 Loose the screws "A" available on the side arms to adjust the wing and obtain the desired lighting effect, screw again.